AMRO ALUMINIUM
280, Montée de Liesse, Saint-Laurent, QC H4T 1N8
Telephone : 514-339-5305 www.amro.ca

FICHE TECHNIQUE
C250 - FENETRE COULISSANTE

ETENDUE DES TRAVAUX

Description : Fenêtre en aluminium coulissante horizontale à quatre volets dans un cadre avec barrière thermique. Toutes les fenêtres de types et de dimensions démontrées aux plans devront être tels que manufacturés par la Amro Aluminium Inc. de la série 250. Fenêtre utilisée pour projets institutionnels et commerciaux.

CARACTERISTIQUES

- Boîte 6", 6 ½" ou 6 ¾".
- Barrière thermique en chlorure de polyvinyle (C.P.V.).
- Seuil en pente de 8 degrés (seuil à double paroi d'évacuation d'eau selon le principe de gouttière).
- Les volets amovibles de l'intérieur.
- Les volets coulissants sur des patins de nylon moulé antifriction (patin continu sur demande).

MATERIAUX

Tous les profilés seront d'alliage d'aluminium **6063-T5,** épaisseur des parois **1,57 mm (0.062)** pour tous les profilés, exempt de tout défaut pouvant changer la force, l'apparence ou la durée de la fenêtre. Toutes les vis, boulons ou autres seront de matériaux non incompatibles à l'aluminium. Le matériel servant de barrière thermique sera du C.P.V. rigide.

CONSTRUCTION

- Les cadres seront assemblés à joints serrés et solides. Ils seront assemblés mécaniquement au moyen de vis et attaches selon le cas.
- Poignée de fermeture en aluminium extrudée même fini que la fenêtre.
- Les coupe-froids, seront insérés dans des rainures prévues à cet effet dans les profilés d'aluminium, et seront du type régulier à l'extérieur du type garni d'ailette (Fine Seal) à l'intérieur.
- Le verre et la pose sont spécifiés dans la section du verre du présent devis et devront être conformes aux instructions du manufacturier.
- La barrière thermique sera insérée dans des rainures prévues dans les profilés d'aluminium.

FINIS

Toutes les surfaces apparentes seront finies selon les descriptions de « Aluminum Association ».

PERFORMANCE: FENETRES COULISSANTES

Les fenêtres Série - C250 sont fabriquées conformément à la norme C.S.A. CAN. A440-M90 et selon les classifications suivantes :

- Étanchéité à l'air **A3 et F ixe**
- Étanchéité à l'eau **B7**
- Résistance aux surcharges dues au vent **C5**
- C3 pour combinées multiples (fenêtre testée au laboratoire 3292 mm x 1780 mm (129" x 70"))
- Entrée par infraction **F2** (niveau 10)
- Condensation **I59**

Rapports d'essais disponibles sur demande.

MOUSTIQUAIRES

Prévoir des moustiquaires selon les standards de La Compagnie AMRO. Pour chaque type de fenêtre spécifié, les moustiquaires seront fabriqués d'un cadre d'aluminium profilé d'alliage **6063-T5** avec toile d'aluminium 0.028 +- 0.013 mm (1"). Les moustiquaires seront installées à l'extérieur des volets.

INSTALLATION

Tout le travail devra être exécuté par des techniciens qualifiés pour ce genre de travail.

L'exécution des travaux devra être faite selon les instructions du manufacturier. Toutes les unités devront être fixées dans l'ouverture sans les forcer ni les charger d'aucune façon.

DESSINS D'ATELIER

Avant de commencer les travaux de fabrication, l'entrepreneur devra préparer des dessins d'atelier, les soumettre à l'architecte et attendre son approbation.

GARANTIE

La fenêtre est garantie contre tout défaut de fabrication et d'opération dans des conditions normales d'utilisation pour une période de cinq ans à compter de la date de réception définitive des travaux. .

VITRAGE

Vitrage coulissant :

Extérieur : Verre trempée clair 6mm

Intérieur : Verre trempé clair 6mm

Fenêtre Coulissante
Sliding Window

C250

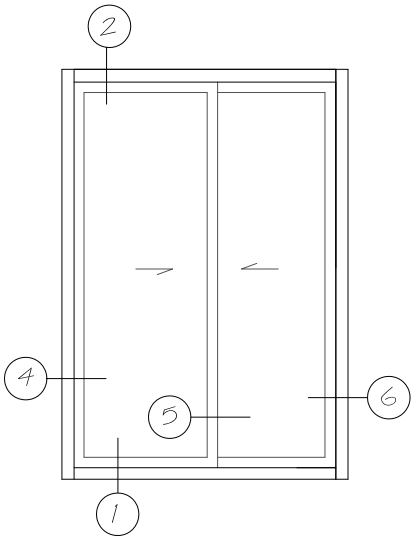

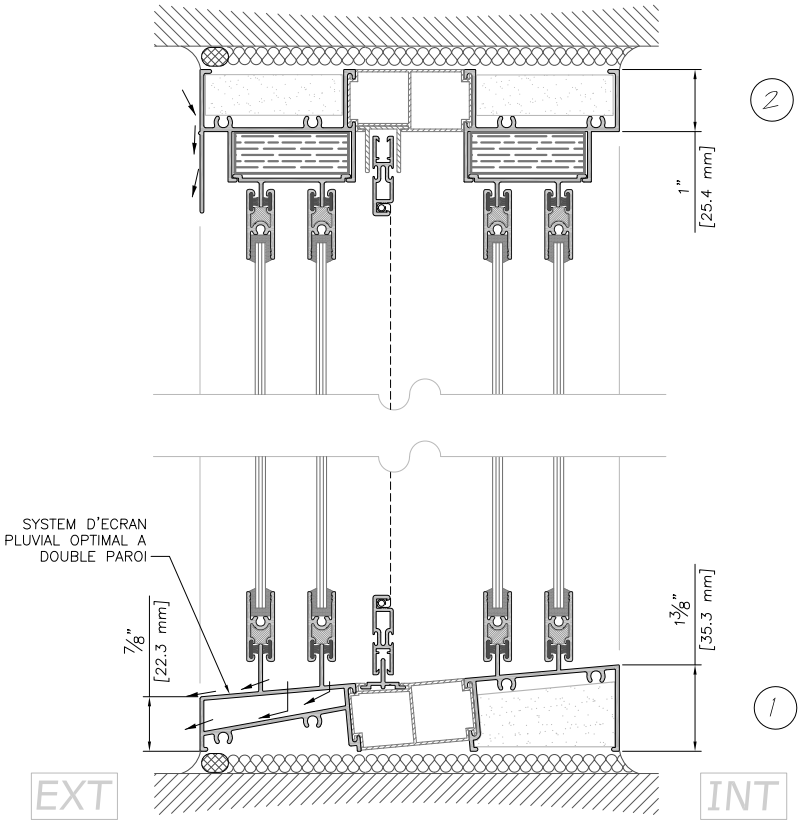

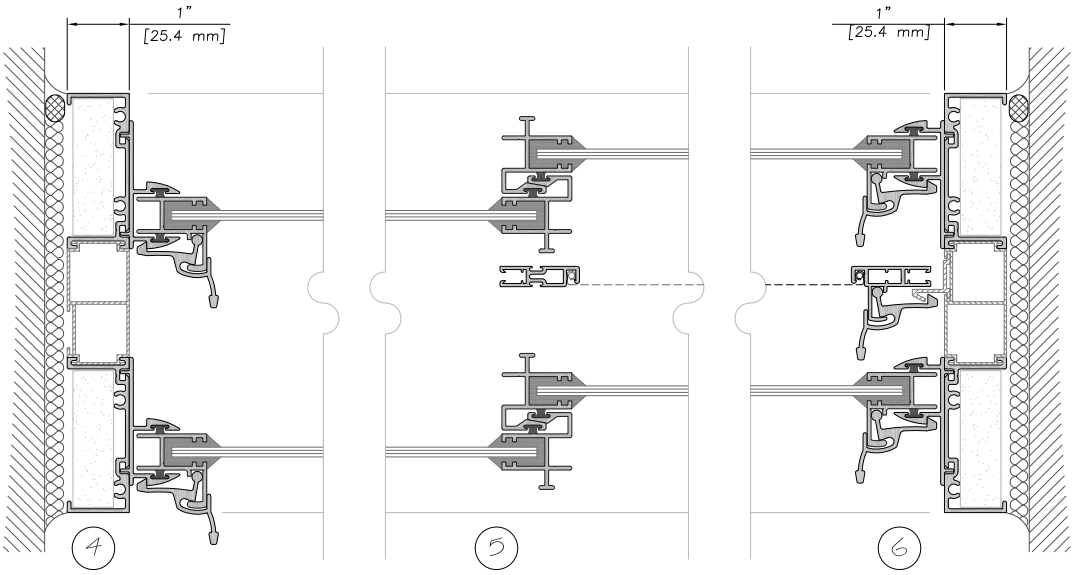

AMRO ALUMINIUM
280, Montée de Liesse, Saint-Laurent, QC H4T 1N8
Telephone : 514-339-5305 www.amro.ca

Fenêtre Coulissante
Sliding Window

C250

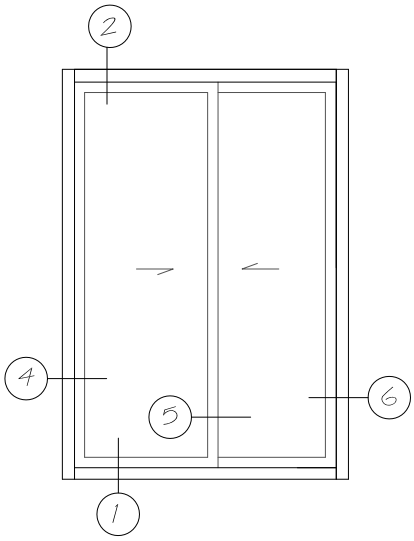

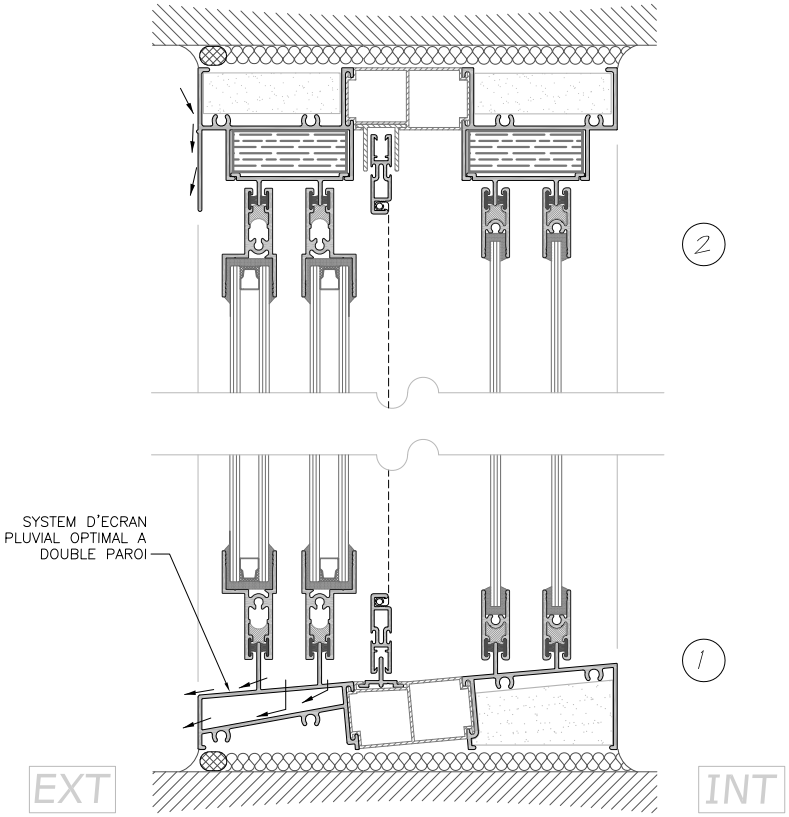

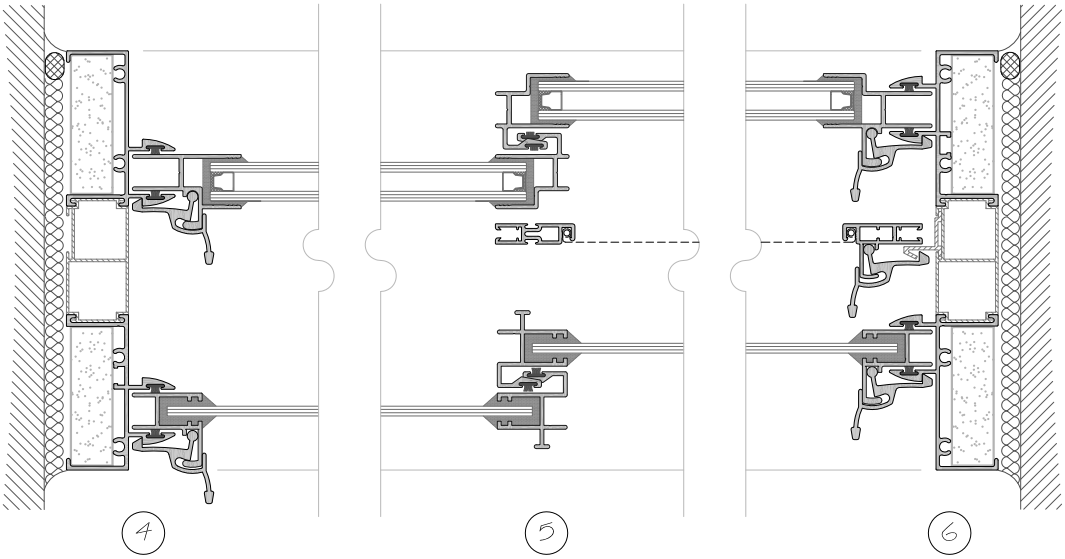

AMRO ALUMINIUM
280, Montée de Liesse, Saint-Laurent, QC H4T 1N8
Telephone : 514-339-5305 www.amro.ca

Fenêtre Coulissante
Sliding Window

C250

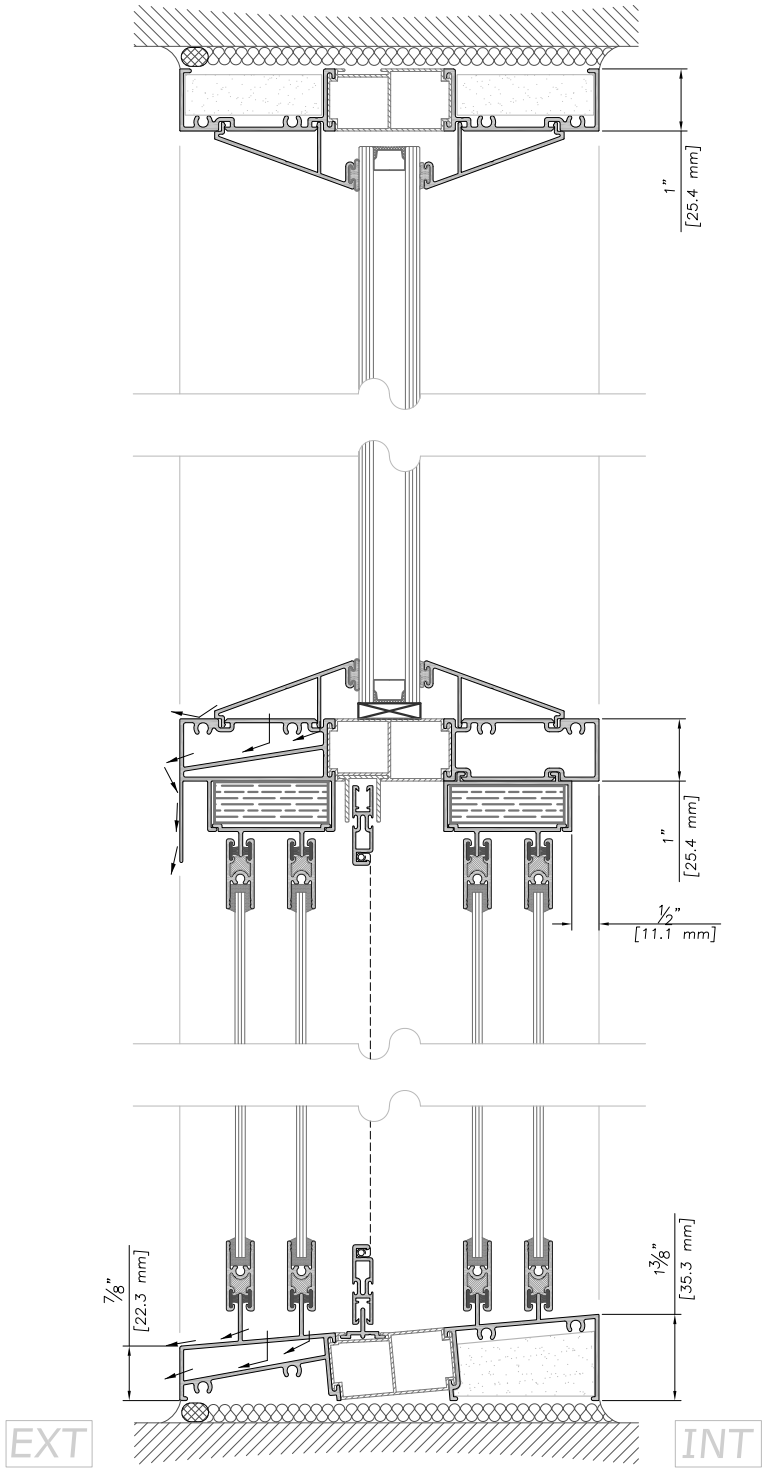

AMRO ALUMINIUM
280, Montée de Liesse, Saint-Laurent, QC H4T 1N8
Telephone : 514-339-5305 www.amro.ca

Fenêtre Coulissante
Sliding Window

C250

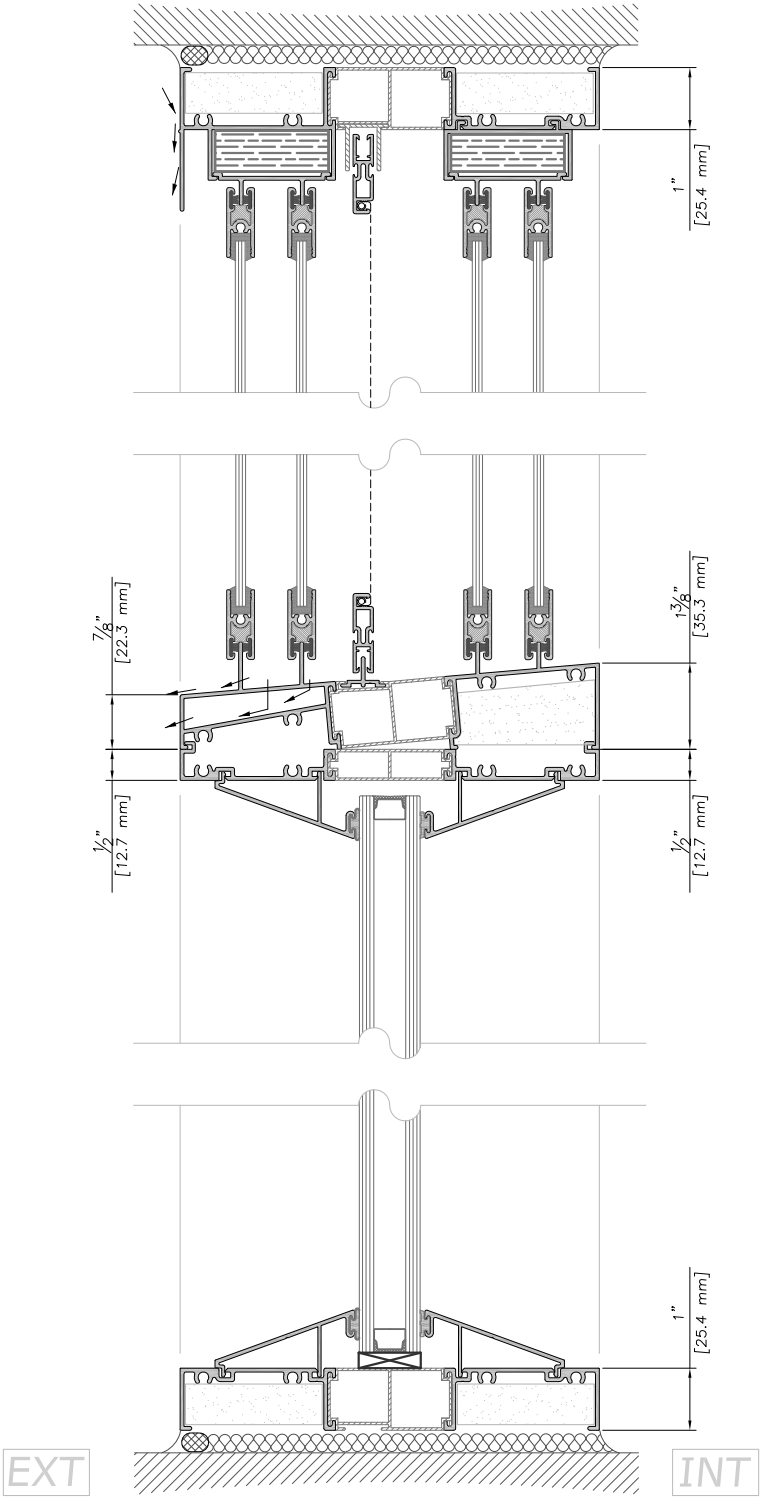

AMRO ALUMINIUM
280, Montée de Liesse, Saint-Laurent, QC H4T 1N8
Telephone : 514-339-5305 www.amro.ca

Fenêtre Coulissante
Sliding Window

C250

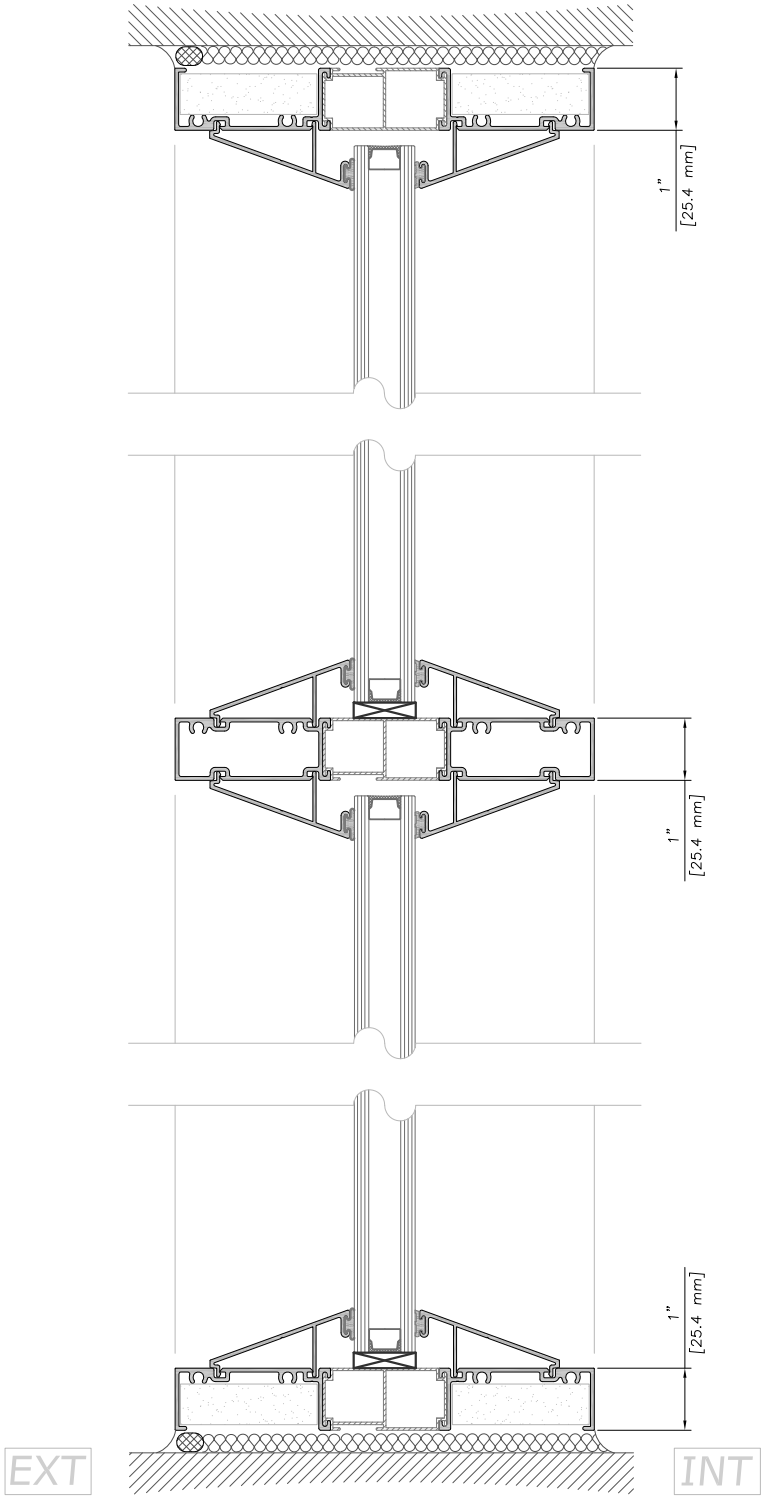

AMRO ALUMINIUM
280, Montée de Liesse, Saint-Laurent, QC H4T 1N8
Telephone : 514-339-5305 www.amro.ca

Fenêtre Coulissante
Sliding Window

C250

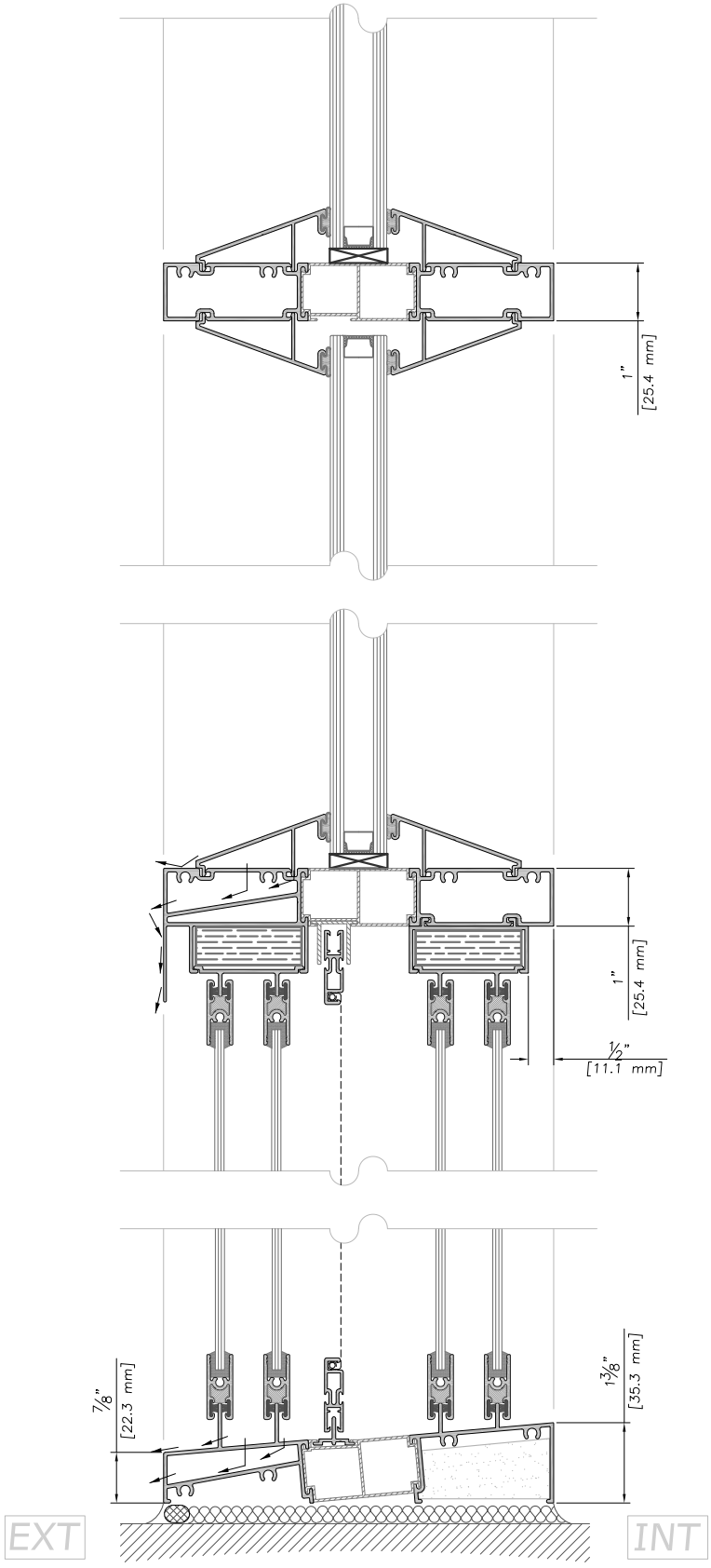

AMRO ALUMINIUM
280, Montée de Liesse, Saint-Laurent, QC H4T 1N8
Telephone : 514-339-5305 www.amro.ca

Fenêtre Coulissante
Sliding Window

C250

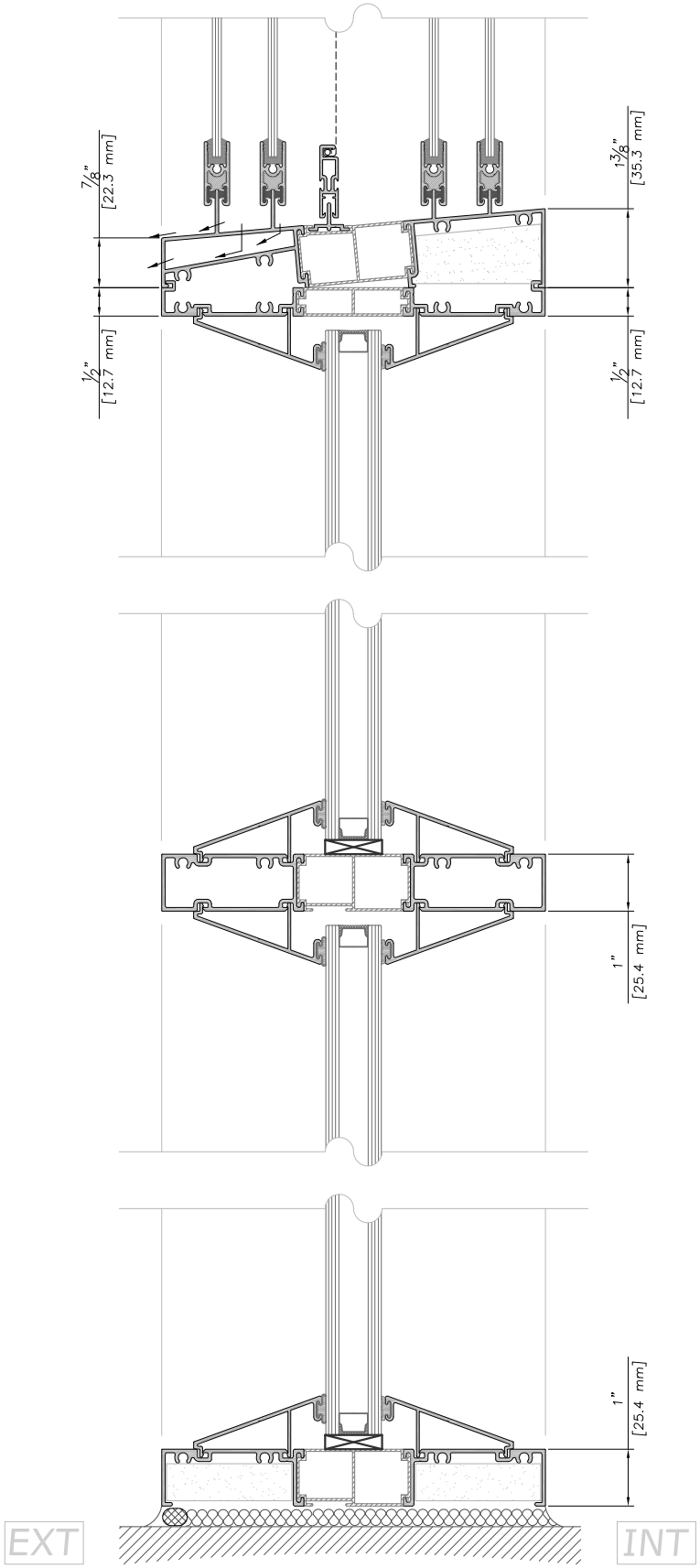

AMRO ALUMINIUM
280, Montée de Liesse, Saint-Laurent, QC H4T 1N8
Telephone : 514-339-5305 www.amro.ca

Fenêtre Coulissante
Sliding Window

C250

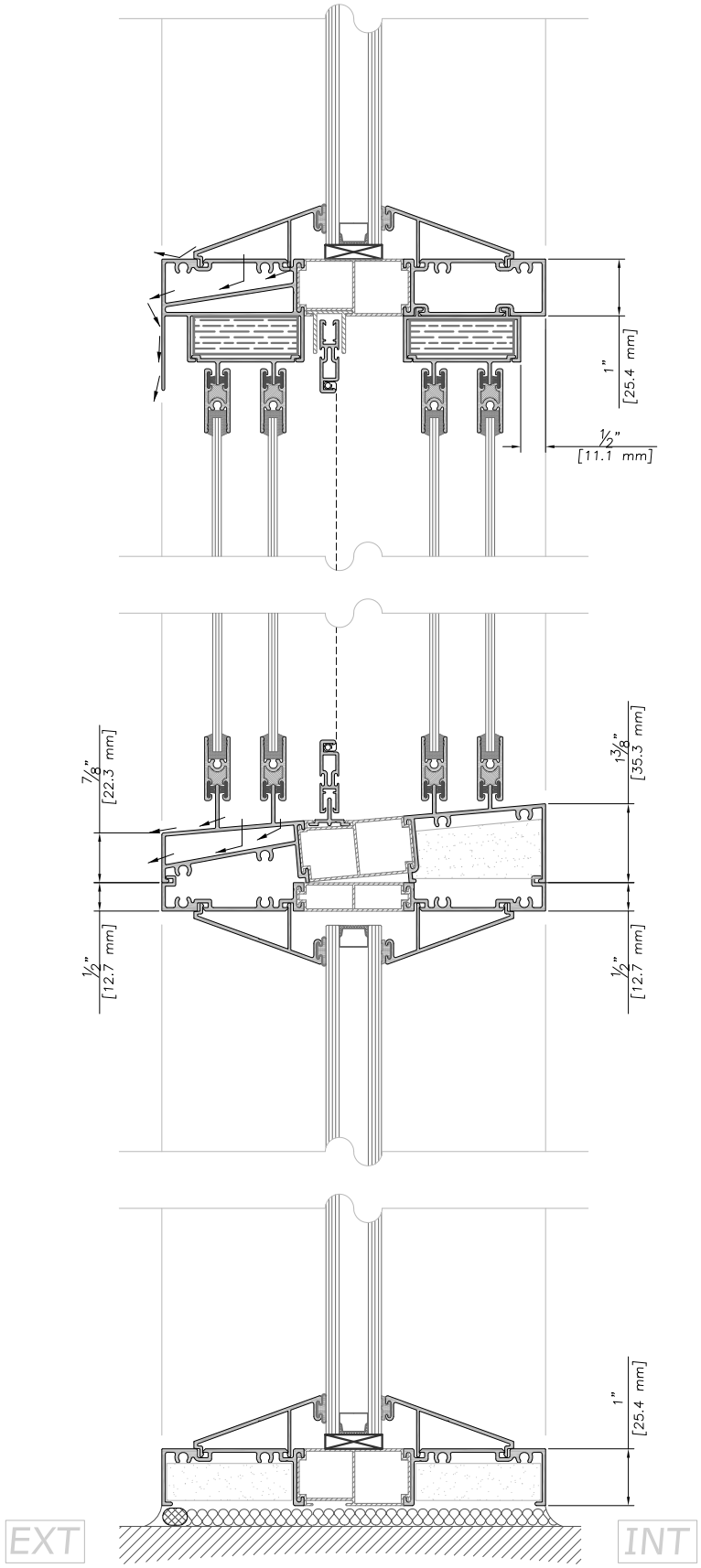

AMRO ALUMINIUM
280, Montée de Liesse, Saint-Laurent, QC H4T 1N8
Telephone : 514-339-5305 www.amro.ca

Fenêtre Coulissante
Sliding Window

C250

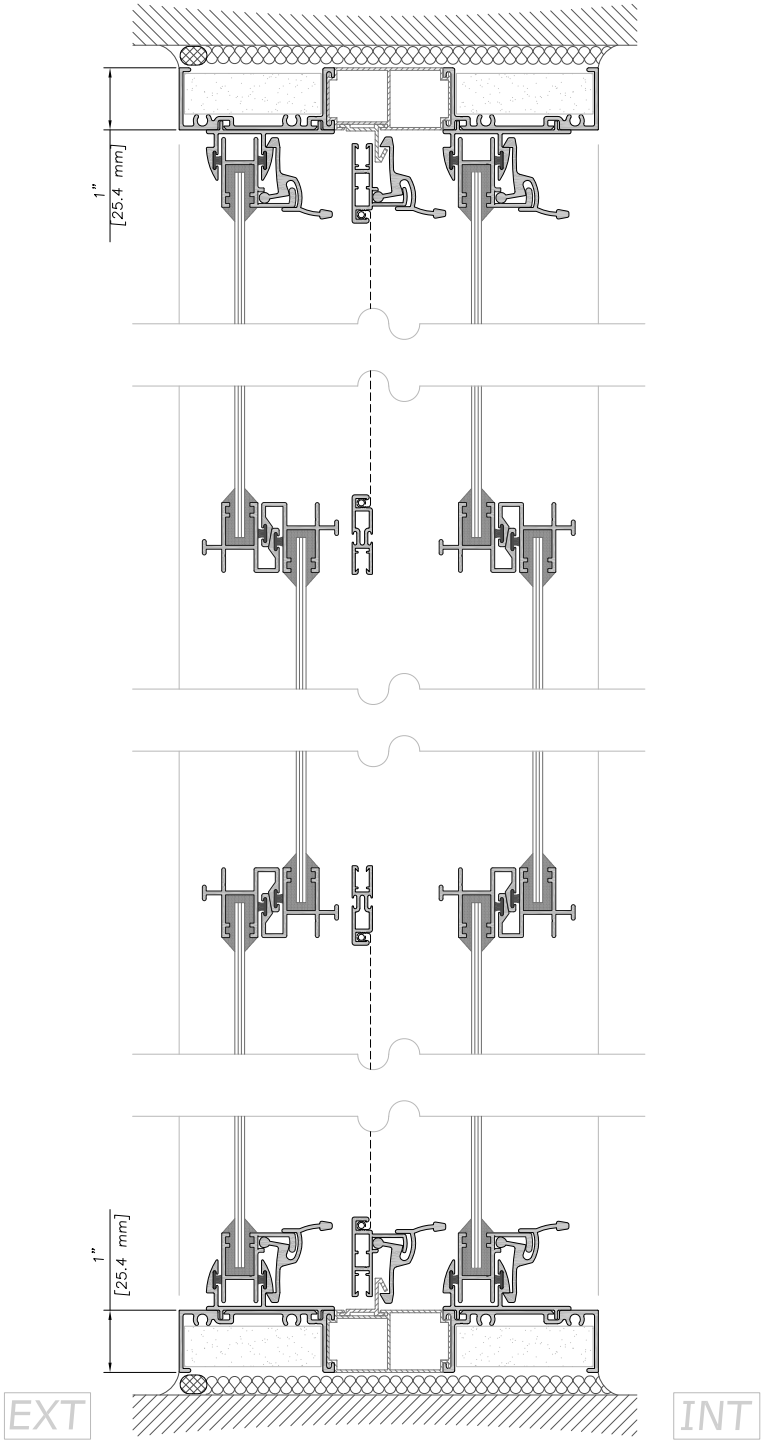

AMRO ALUMINIUM
280, Montée de Liesse, Saint-Laurent, QC H4T 1N8
Telephone : 514-339-5305 www.amro.ca

Fenêtre Coulissante
Sliding Window

C250

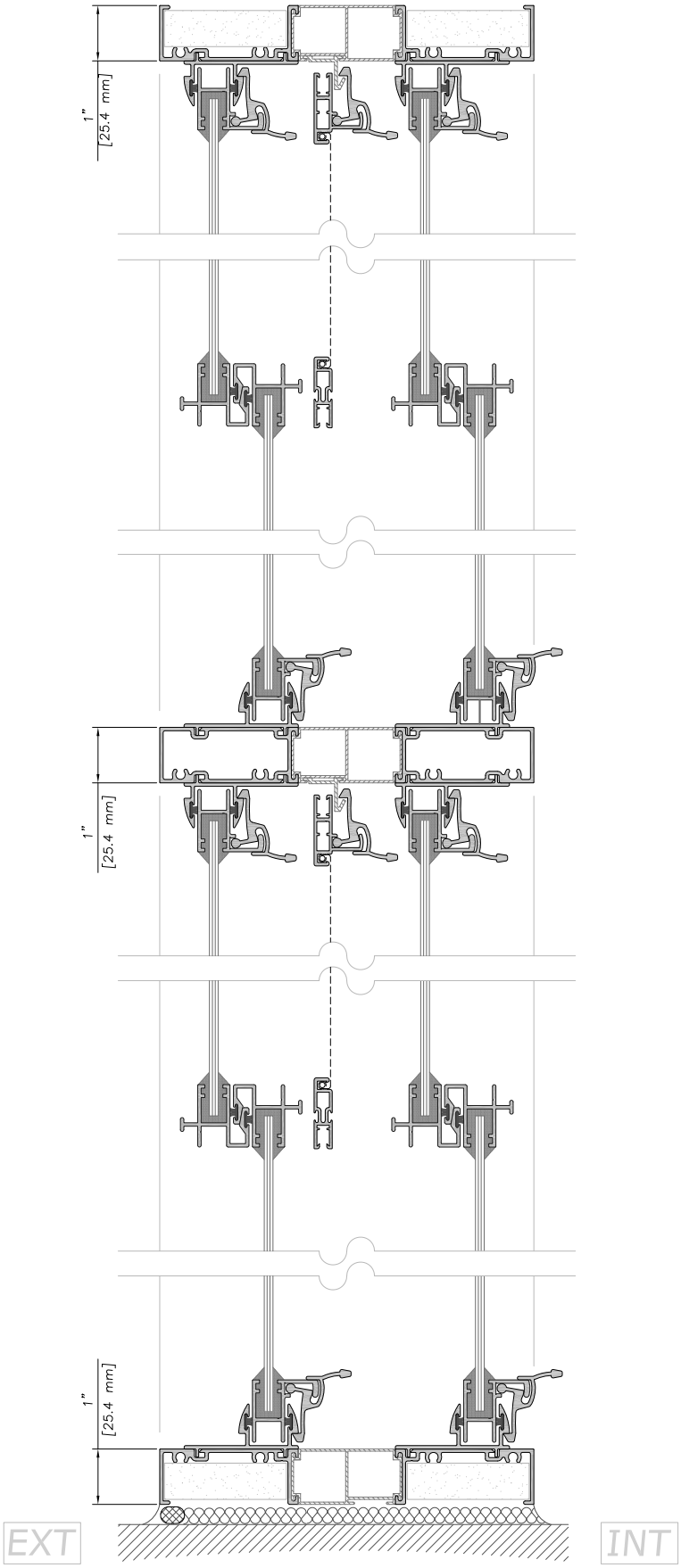

AMRO ALUMINIUM
280, Montée de Liesse, Saint-Laurent, QC H4T 1N8
Telephone : 514-339-5305 www.amro.ca

Fenêtre Coulissante
Sliding Window

C250

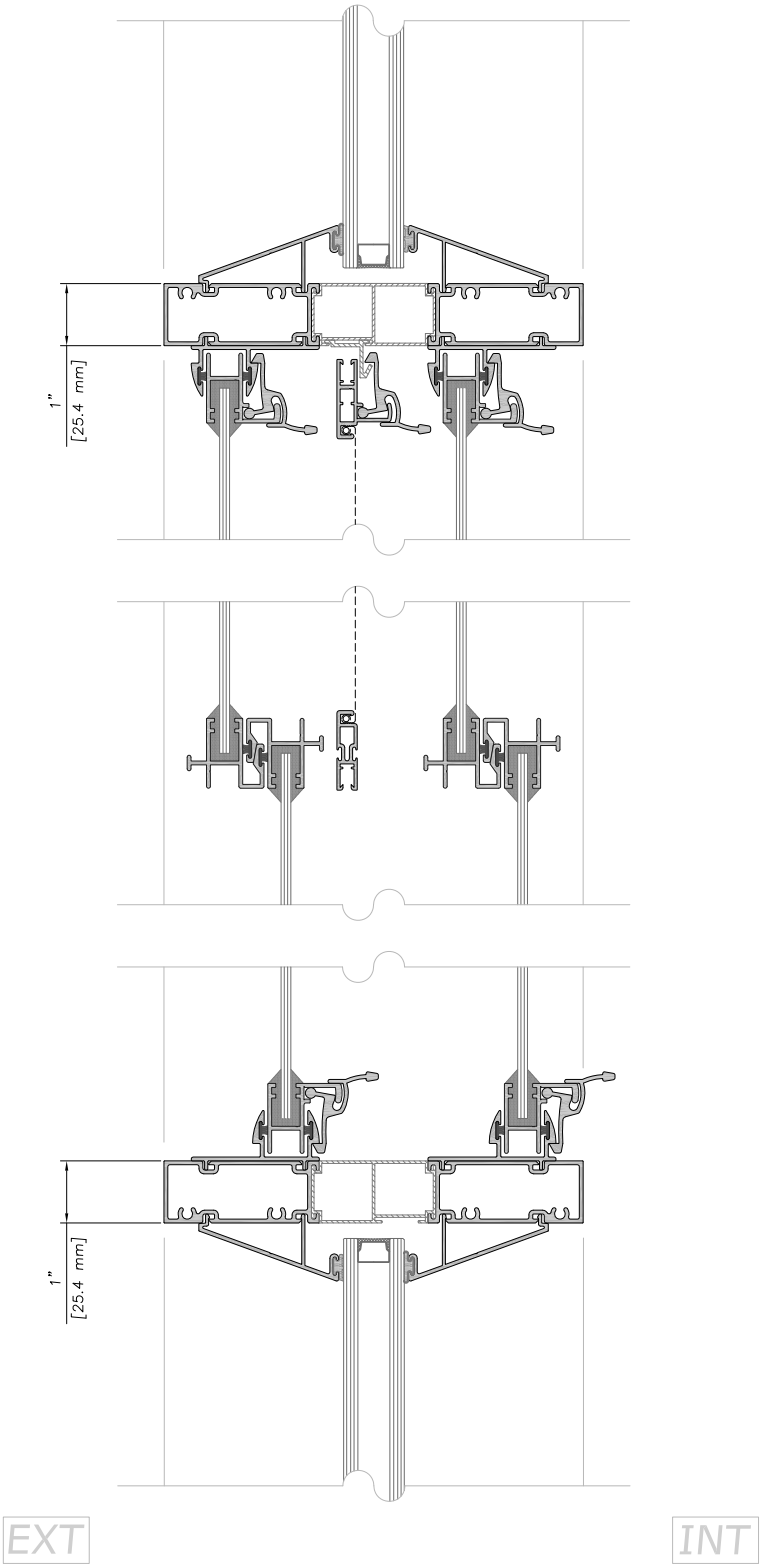

AMRO ALUMINIUM
280, Montée de Liesse, Saint-Laurent, QC H4T 1N8
Telephone : 514-339-5305 www.amro.ca

Fenêtre Coulissante
Sliding Window

C250

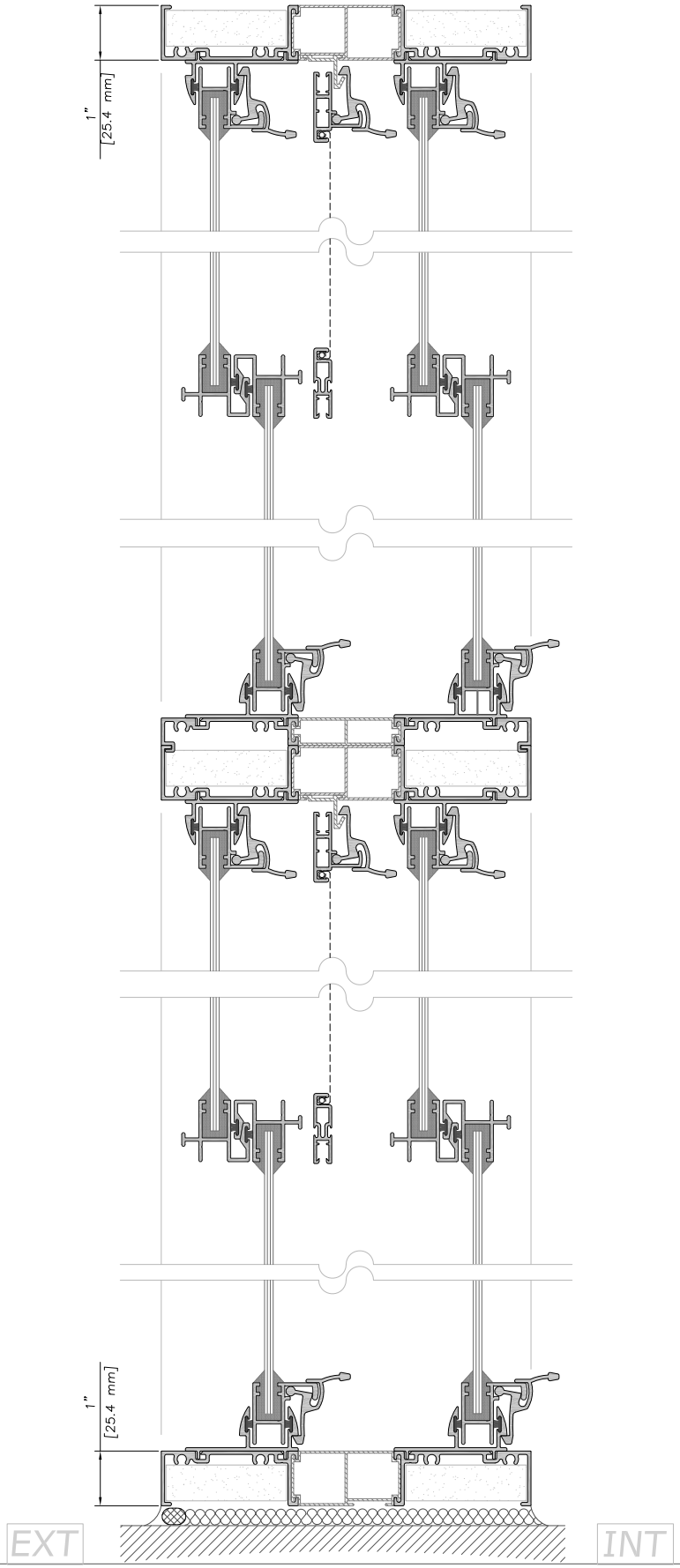

AMRO ALUMINIUM
280, Montée de Liesse, Saint-Laurent, QC H4T 1N8
Telephone : 514-339-5305 www.amro.ca

Fenêtre Coulissante
Sliding Window

C250

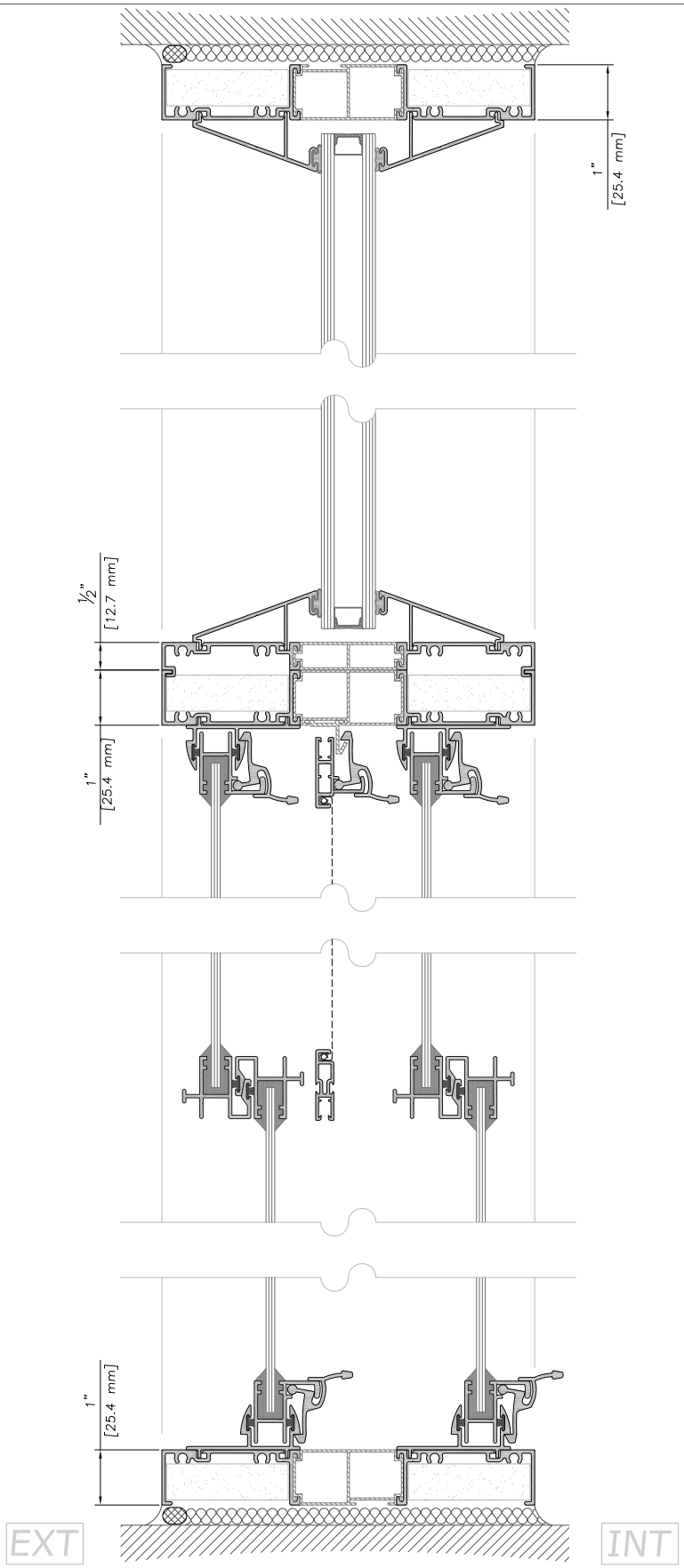

AMRO ALUMINIUM
280, Montée de Liesse, Saint-Laurent, QC H4T 1N8
Telephone : 514-339-5305 www.amro.ca

Fenêtre Coulissante
Sliding Window

C250

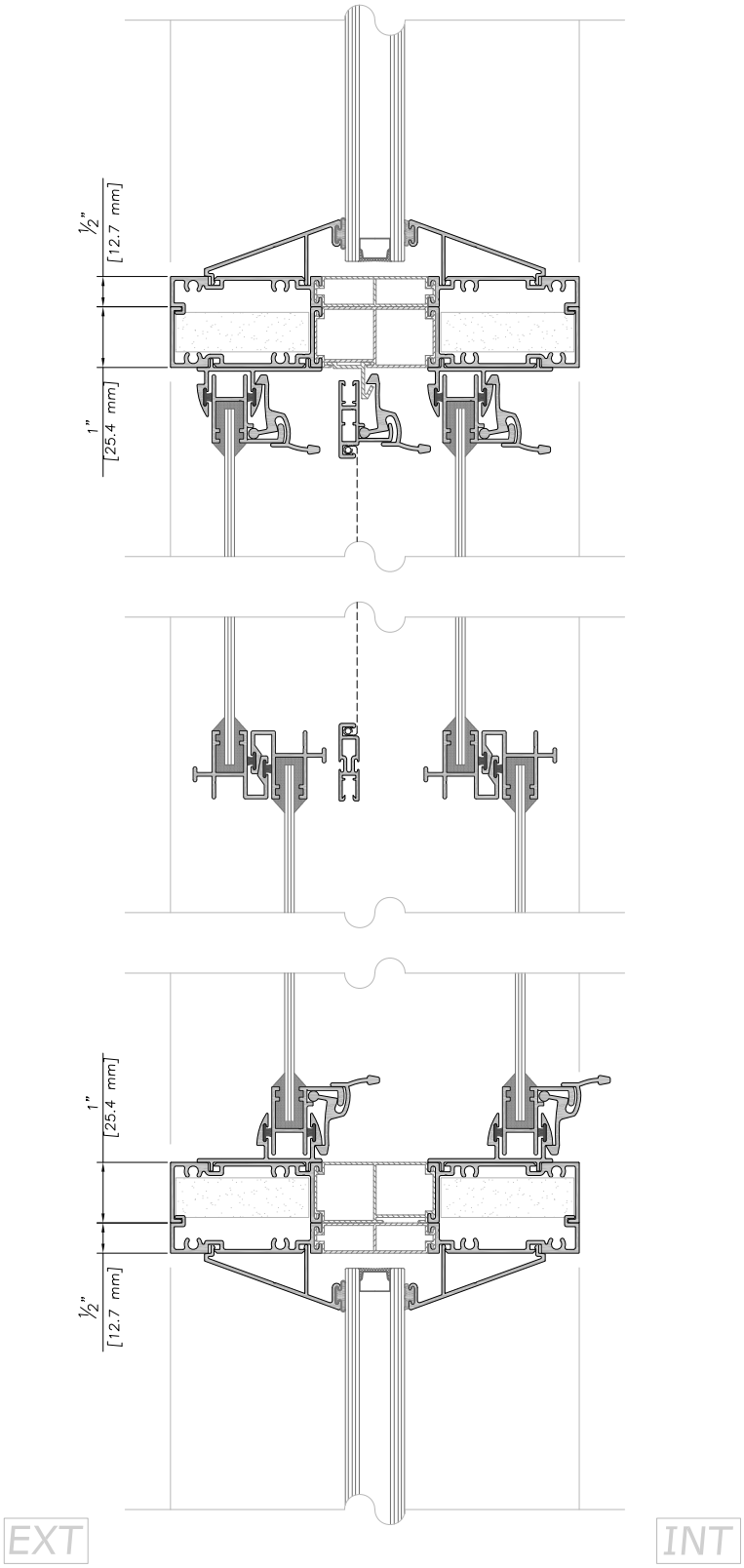

AMRO ALUMINIUM
280, Montée de Liesse, Saint-Laurent, QC H4T 1N8
Telephone : 514-339-5305 www.amro.ca